D4010BT

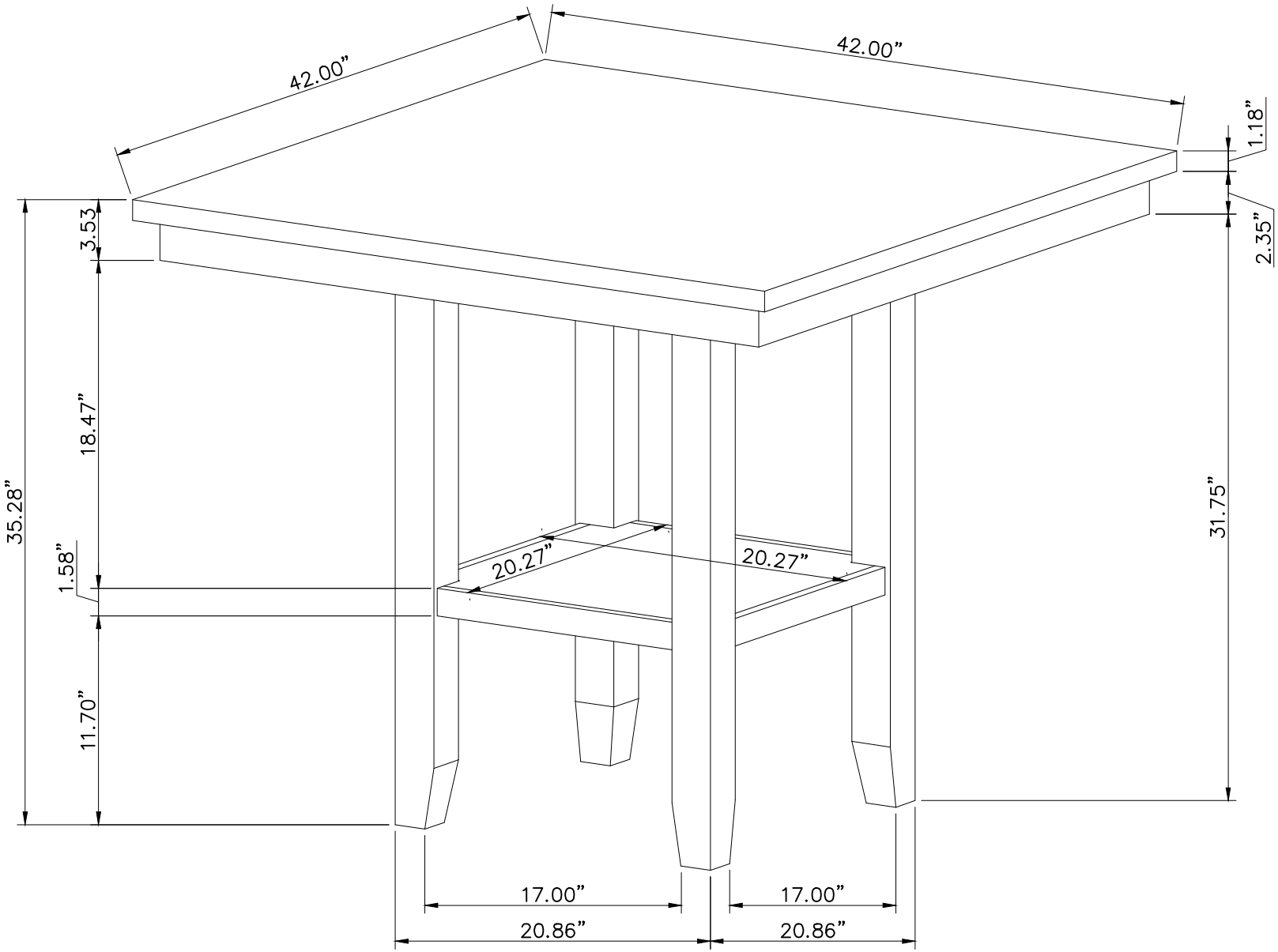
42.00”
42.00”
1.18”
2.35”
3.53
18.47”
35.28”
1.58”
11.70”
31.75”
20.27”
20.27”
17.00”
17.00”
20.86”
20.86”